Contacto
Correo electrónico
Teléfono

Cliente

Contacto
Correo electrónico
Teléfono

Datos técnicos

Sistema de elevación de agua sucia HiDrainlift 3-24

Nombre del proyecto

ID proyecto
Lugar de montaje
Número de posición de cliente

Fecha 16.06.2021

Diagrama característico

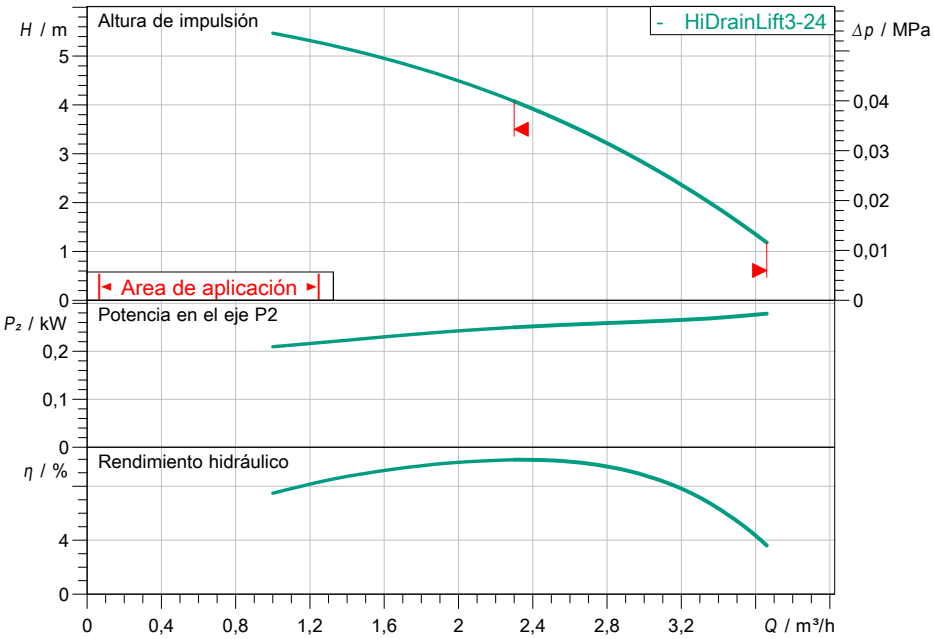

Datos proyectados

Caudal	
Altura	
Fluidos	Agua 100 %
Temperatura del fluido	20,00 °C
Densidad	998,30 kg/m³
Viscosidad cinemática	1,00 mm²/s

Datos hidráulicos (Punto de trabajo)

Caudal	
Altura	

Datos de los productos

Sistema de elevación de agua sucia HiDrainlift 3-24	
N° de bombas	1
Presión máxima de trabajo	0,1 MPa
Temperatura del fluido	5 °C ... +35 °C
Sistema de corte	no
Modo de func. (emergido)	
Volumen bruto	3,9 l
Volumen de arranque máx.	0,7 l

Datos del motor

Alimentación eléctrica	1~ 230 V / 50 Hz
Tolerancia de tensión admisible	+-10 %
Régimen nominal	2900 1/min
Potencia nominal P2	0,25 kW
Potencia absorbida P1	0,25 kW
Intensidad absorbida	1,22 A
Tipo de arranque	-
Grado de protección	IP44
Protección de motor	no
Clase de aislamiento	F

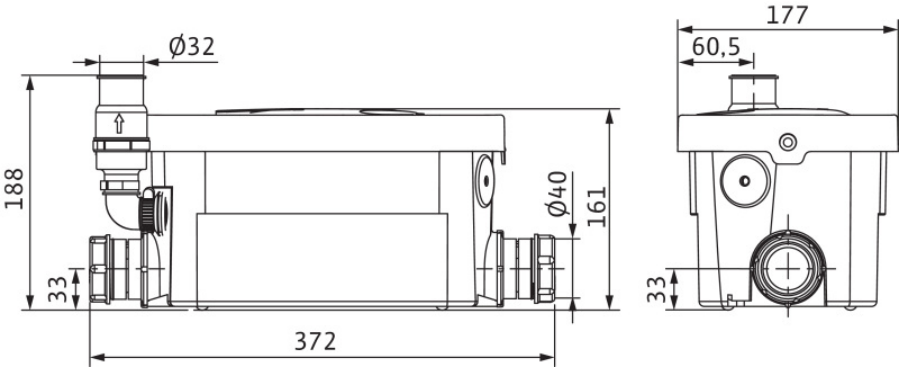

Cable

Longitud del cable de conexión	
Enchufe de alimentación de red	
Tipo del cable de conexión	

Medidas de acoplamiento

Purga	
Conexión de tubería del lado de aspiración	DN40
Conexión de tubería del lado de impulsión	DN32

Materiales

Material del depósito	PP
Carcasa de la bomba	PP-GF30
Rodete	PA66-GF15

Información de pedido

Peso aprox.	3,6 kg
Referencia	4191678